柯达 EASYSHARE 数码相框

用户指南
S730

www.kodak.com

有关数码相框的帮助，请访问：www.kodak.com/go/digitalframesupport

Eastman Kodak Company
Rochester, New York 14650
© Kodak, 2009

所有的屏幕影像都是模拟影像。

柯达 (KODAK)、 EASYSHARE 和添彩特技 (Perfect Touch) 是伊士曼柯达 (Eastman Kodak) 公司的商标。

P/N 4H5194_zh-cn

请参阅补充用户指南	www.kodak.com/go/digitalframesupport

后视图

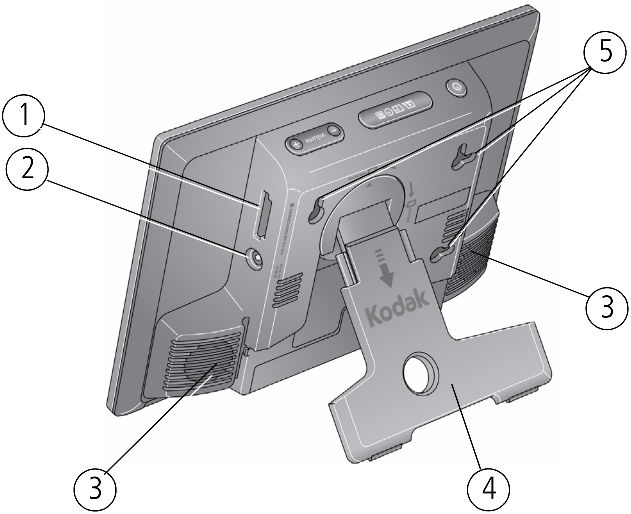

1 存储卡插槽 – SD/SDHC/MMC/XD/MS/MS Pro Duo

2 直流输入 12 伏， 1.5 安培 ⊖-C-⊕

3 2 个扬声器

4 旋转支架

5 墙面安装孔 （3 个）

前部/侧面视图

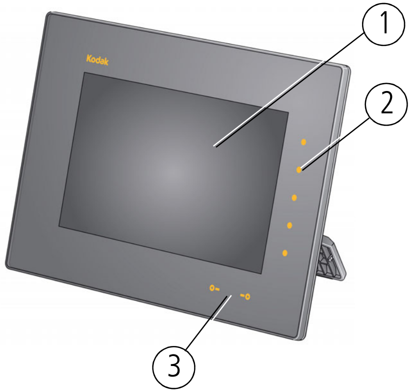

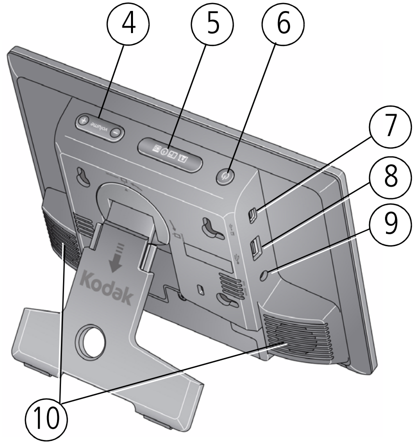

1 LCD 屏幕

快速触控边框：

2 侧面触控灯 — 仅可点按

3 底部触控指示灯 — 滑动/点按箭头

4 音量按钮

5 Mode （模式）按钮

6 电源按钮 ⏻

7 USB 接口 （连接 USB 盘）

8 USB 接口 （至计算机）

9 音频输出 （耳机或扬声器）

10 2 个扬声器

注： 当您的手与边框相距 2.5 – 7.6 厘米 （1 – 3 英寸）时，指示灯会发亮并指示点按位置。点按右边框上的指示灯以打开屏幕图标。**要使用快速触控边框，**请参阅第 4 页。

1 使用入门

设置支架

拉出以调整相框角度，从而
获得最佳欣赏效果。

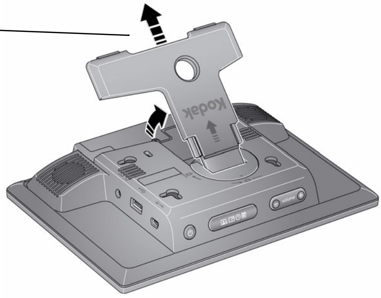

相框横向 ▭ 显示照片。
要更改为纵向 ▯，请侧放相框。

连接电源线

您的电源线的外观可能与图片中显示的不同。请使用与电源插座类型匹配的插头。

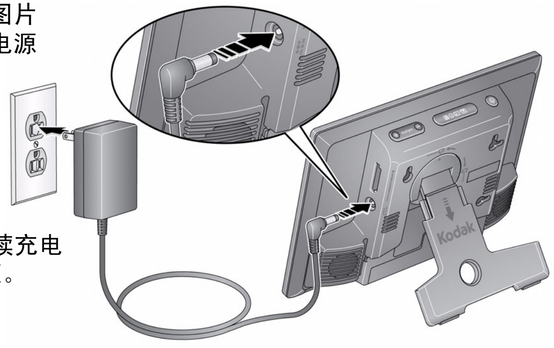

对电池 （出厂时安装）连续充电 3 小时。无需打开相框电源。

注意：
不要将此电源线用于其它设备，包括数码相机。

打开/关闭相框

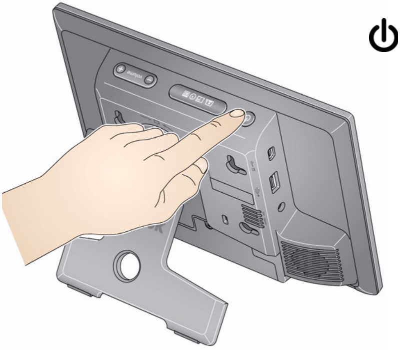

电源按钮 — 按下并按住 （大约 2 秒钟），然后释放

使用快速触控边框

<u>右边框</u>

点按
指示灯

- 将手指**悬放**在任意边框的 2.5 – 7.6 厘米 （1 – 3 英寸） 高处以打开指示灯。
- **点按**右边的边框以打开图标。

<u>**右边框图标**</u>

菜单
播放

向上
向下 — 移动浏览菜单和缩略图

OK （确定） 或 （选择） 或 （照片查找器）

<u>**底部边框**</u>

点按箭头指示灯或滑动以向前翻看或向后翻看照片

注意：

只使用手指点按触控边框。边框对尖锐或金属物品没有反应 — 而且还会损坏边框或屏幕。

点按指示灯 — 而不是点按屏幕

只有边框上的指示灯是触控式的。

可以
点按指示灯

不可以
点按屏幕

点按右侧边框

- 点按紧靠图标的指示灯以将其选中。图标被选中时颜色会改变。
- 点按向上/向下箭头旁边的指示灯以便向上或向下移动查看菜单或缩略图。
- 点按 OK（确定）或 旁边的指示灯以选择突出显示的项目。

在底部边框上点按和滑动

- 点按箭头指示灯以便一次移动突出显示一张照片或是更改选定的值。
- 在箭头指示灯之间滑动以滚动查看照片：就象是翻书页一样，向左滑动 ◄— 可向前翻，向右滑动 —► 可向后翻。
- 要快速滚动查看大量照片，按下并按住箭头指示灯 3 秒钟。

设置语言

第一次打开相框电源时，设备上将出现“语言”屏幕。

- 点按向上/向下箭头 以便突出显示您的语言，然后点按 OK （确定）。

要稍后更改语言：

- 点按 （菜单）→ （设置）→（语言）→ OK （确定）。点按向上/向下箭头以便突出显示您的语言，然后点按 OK （确定）。

  将保存您的设置，然后出现“时钟和日期”屏幕。

设置时钟和日期

按下并按住以快速浏览时间和日期设置。

1 **设置时钟**。点按向下箭头 以便突出显示“时钟”，然后在向左/向右箭头指示灯之间滑动或点按以选择当前时间 （24 小时格式时钟）。

2 **设置日期**。点按向下箭头 以便突出显示“年/月/日”，然后在向左/向右箭头指示灯之间滑动或点按以选择当前日期 （三项分别设置）。

3 点按 OK （确定）以保存设置并关闭“菜单”屏幕。

   要关闭屏幕而不保存，请突出显示“退出”，然后点按 OK （确定）。

要稍后更改或设置时钟、日期、节能器和自动定时器：

- 点按 （菜单）→ （设置）→ OK （确定）→ “时间/开启关闭”→ OK （确定）。

插入存储卡

- 要插入存储卡，将存储卡推入插槽直至其卡入到位。
- 要取出卡，将其拔出插槽。

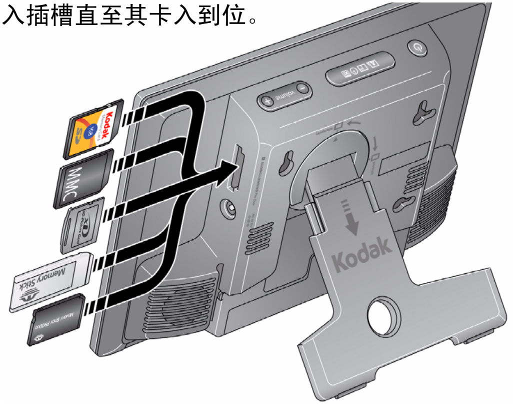

连接计算机或 USB 设备

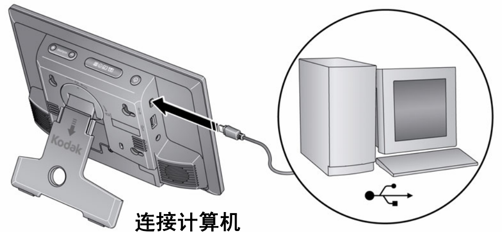

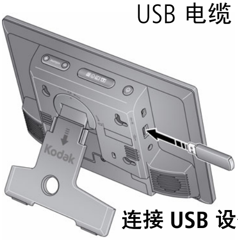

支持的 USB 设备包括计算机、闪存盘、存储卡阅读器、硬盘*等。

USB 设备为另售。

*外部硬盘必须有自用电源。

马上开始欣赏照片！

要查看照片和录像，插入存储卡或其它 USB 设备。相框会自动播放您的照片。

安装软件

使用柯达 EASYSHARE 数码展示软件从计算机管理相框。使用“同步”功能将所有照片从计算机复制到相框的内存 （请参阅第 11 页）。

相框随附光盘。

数码展示软件图标

EASYSHARE 软件图标

1 将光盘插入到计算机中，然后按照屏幕上的提示安装软件。

- 单击“典型”以安装 EASYSHARE 数码展示软件并升级较旧版本的 EASYSHARE 软件。单击“自定义”以选择要安装的应用程序。
- 更新 — 如果网络上有数码展示软件更新可用，您会在安装期间收到通知。单击“是”以安装最新版本的软件并享受包括“同步”在内的全新功能。

2 如果数码展示软件没有自动启动，双击桌面上的数码展示软件图标以启动软件。

出现提示时，请花几分钟时间以电子方式注册您的相框和软件以获得独家提示和优惠。要在稍后注册，请访问 www.kodak.com/go/register。

2 查看照片和录像

查看照片和录像

查看相框内存或任何连接的来源中的照片和录像。

1 点按（菜单），然后点按（照片和录像）。

将列出所有连接的来源和内存。

2 点按向上/向下箭头键以便突出显示一个照片来源，然后：

- 点按（播放）以便开始播放突出显示的来源中的照片。
- 或者，点按 OK （确定）查看突出显示的来源中的照片的缩略图。

照片来源：

默认播放位置 — 您设置的自动访问位置 （请参阅第 14 页）。

内存 — 相框的 1 GB 内存。

内存中的“同步” 文件夹中包含从您的计算机复制的照片和录像集 （请参阅第 11 页）。

存储卡 — 在插入存储卡时显示 （请参阅第 7 页）。

USB 驱动器 — 插入 USB 闪存盘或其它类型的驱动器时出现 （请参阅第 7 页）。

播放信息

- 默认播放顺序为“随机播放”。要关闭随机播放或更改为其它播放顺序，请点按 （菜单）→ （设置）。使用“随机播放”和“照片显示顺序”设置，请参阅第 19 页。
- 您可以更改幻灯片长度 （每张照片在屏幕上的显示时间）和照片之间的过渡方式。请参阅更改相框设置，第 19 页。

更改查看模式

按 Mode （模式）按钮以快速访问相框上的四个查看模式：照片和录像、拼贴画、时钟和日历。

每次按下 Mode （模式）按钮，相框都会转到下一个模式。

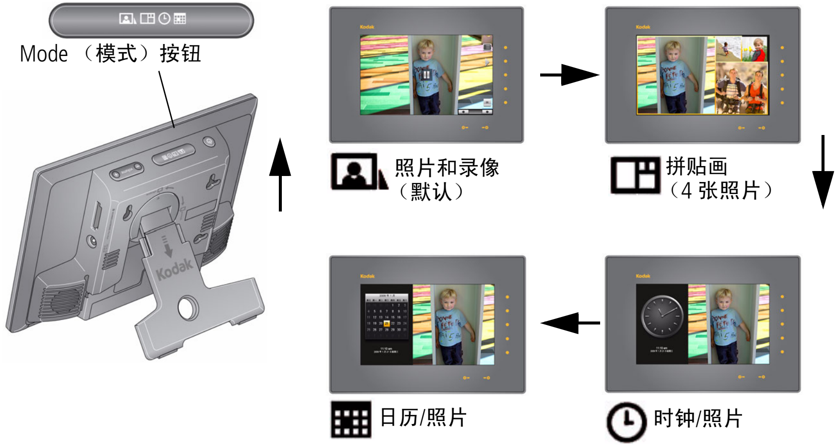

注： 录像和多媒体幻灯片不能在拼贴画模式下播放。

复制计算机中的整个照片集

使用柯达 EASYSHARE 数码展示软件中的同步功能在计算机上创建所有照片和录像的集合，然后将其复制到相框的内存。

创建照片和录像集后，照片会被调整为分辨率较低的格式以便节省相框的存储空间。录像会以全分辨率复制。

在计算机上

1 将移动设备 （存储卡或 USB 盘）插入计算机。

2 启动柯达 EASYSHARE 数码展示软件 （双击桌面上的 ）。有关软件安装，请参阅第 8 页。

注： 下载并安装最新更新，您可以享受到包括“同步”在内的数码展示软件的最新功能。请访问 www.kodak.com/go/digitalframedownloads。有关使用数码展示软件的更多详情，请单击“帮助”菜单。

3 单击右窗格顶部的“同步” 选项卡并按照屏幕说明操作。

照片和录像集中的照片会先调整大小，然后被复制到存储卡或 USB 盘。

您还可以将相框连接到计算机，然后将照片直接同步到相框。有关详情，请参阅补充用户指南，网址为：
www.kodak.com/go/digitalframesupport。

在相框上

■ 从计算机上取下设备，然后将其插入相框。

相框上会出现一则消息，通知您有新的照片和录像集可用，并且随时可以复制到内存，或仅仅查看而不复制。

要在任意时候查看相框上的照片和录像集，请点按“菜单” → “照片和录像” → “内存”。然后选择“同步” 文件夹并点按 （播放）。

照片查找器 — 自动播放同类照片

如果您的相框上有许多照片（例如，如果从计算机复制了整个照片集，请参阅第 11 页），则可能需要快速查找某张照片。“照片查找器”可以帮您完成！

在相框上查看照片时 — 从任何照片来源或在任意查看模式下：

1 点按右侧边框以显示图标和暂停播放。
2 点按“照片查找器”按钮旁边的指示灯。
   将开始播放拍摄日期和当前显示的照片相同的其它照片。

查看缩略图

播放照片或是在单张视图中时：

1 点按触控边框以显示图标，然后点按（菜单）。
2 点按（缩略图）。

注：您还可以显示“照片和录像”来源列表中的缩略图（请参阅第 9 页）。

查看缩略图技巧：

- 要移动到上一行或下一行，点按右侧快速触控边框的向上/向下箭头。
- 要浏览缩略图，点按箭头或用手指沿底部滑块向左/向右滑动。要以更快的速度浏览缩略图，按下并保持按住按钮（大约 3 秒钟）以加快滚动速度。
- 要播放一个文件夹中的所有影像，请突出显示该文件夹，然后点按（播放）。
- 要播放录像或幻灯片，突出显示缩略图，然后点按（播放）。

查看单张照片

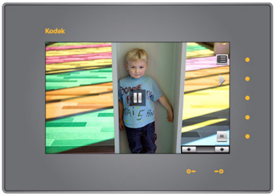

- 要查看单张、全屏照片，在缩略图中突出显示它，然后点按 OK （确定）。
- 或是在播放幻灯片期间，点按右侧边框。幻灯片暂停播放并显示视图中的照片。点按 OK （确定）以隐藏图标和指示灯。

- 点按 “照片查找器” 以开始放映拍摄日期和当前显示的照片相同的其它照片的幻灯片 （请参阅照片查找器 — 自动播放同类照片，第 12 页）。

播放录像

在缩略图视图中 — 突出显示一个录像缩略图，然后点按 OK （MOV 录像会以影片图标显示 ；AVI、 MPEG、 MPG 录像显示第一幅画面）。

在照片播放期间 — 录像自动播放。录像结束时，幻灯片会前进到下一张照片或下一段录像。

暂停录像 — 点按右侧边框以暂停 （▌▌）录像。处于不活动状态 15 秒后，恢复播放。

录像控制 （点按右侧或底部边框显示图标）	
▶	播放和恢复播放录像。
◀◀ ／ ▶▶	快退/快进

滑块条和箭头 （在底部边框上）
要查看下一/前一张 （段）照片或录像，请点按底部的箭头指示灯。

注： 使用数码相机创建的录像格式经过认证，适用于柯达数码相框。
从其它来源创建或复制的录像可能无法在相框中显示。
您的相框不支持且无法播放 HD （高清晰度）录像文件。

保存默认播放位置

保存您通常存放照片的照片来源 （内存、存储卡、 USB 盘等）为默认访问位置。

1 查看照片时，点按快速触控边框。

将暂停播放，显示指示灯和屏幕图标。

2 点按 （菜单），然后点按 （设置）。

3 点按向上/向下箭头以便 突出显示“默认播放位置”。

4 点按向上/向下箭头以便突出显示一个选项：

- 是 — 确认。
- 否 — 退出菜单。
- 清除我的默认位置 — 删除对当前指定的照片来源的引用。

当您下一次打开相框时，它会自动开始播放您上一次进入“设置”菜单时设置的同一个照片来源中的照片。

*“默认播放位置”图标 会在“照片和录像列表”中显示为一个照片来源 （请参阅**第 9 页**）。*

3 关于相框的其它操作

访问菜单选项

查看和处理照片和录像，以及更改相框设置。

1 点按（菜单）。
2 点按向上/向下箭头以便突出显示一个菜单选项，然后点按 OK （确定）。

重要注意事项： *您可能需要一直点按向上/向下箭头直至看到所有可用的选项。*

菜单选项	说明
照片和录像	查看和播放所有照片和录像 （请参阅第 9 页）。
幻灯片	放映多媒体幻灯片。请参阅补充用户指南。
缩略图	要以缩略图形式查看照片 （请参阅第 12 页）。
多项选择	选择要复制、旋转、删除或播放的多张照片（请参阅第 16 页）。
全选/取消全选	选择或取消选择当前照片来源中的所有内容（请参阅第 16 页）。仅可在“多项选择”菜单中使用。
复制	请参阅复制到相框，第 16 页。
旋转	请参阅补充用户指南。
删除	请参阅删除照片和录像，第 17 页。
音乐	查看和播放当前来源中的歌曲 （请参阅第 17 页）。
设置	自定义相框。请参阅更改相框设置，第 19 页。
退出	关闭菜单屏幕而不进行选择。

请参阅补充用户指南	www.kodak.com/go/digitalframesupport

选择多张照片

使用多项选择功能选择要一次性复制、删除或旋转的多张照片。或是仅选择您要在幻灯片中播放的照片。

1 点按（菜单），然后点按向下箭头以便突出显示“多项选择”。点按 OK （确定）。

2 要查找和突出显示一张照片，点按箭头指示灯或在它们之间滑动，然后点按（选择）。

所选照片上将出现一个选中标记。

3 继续选择照片。要一次性全选或取消全选，再次点按“菜单”。

复制到相框

将照片、录像或音乐从当前查看位置复制到其它连接的设备 （请参阅第 7 页）或复制到相框的内存中。

注意：

在复制时，不要取下存储卡或断开设备连接。

1 突出显示缩略图视图中的一张照片 （请参阅第 12 页）或在单张视图中显示 （请参阅第 13 页）。要选择多张照片，请参阅第 16 页。

2 点按（菜单），然后点按向上/向下箭头以突出显示（复制）。点按 OK （确定）。

3 点按向上/向下箭头以便突出显示要复制到的目标，然后点按 OK （确定）。

有关复制到内存的注意事项

将照片复制到相框内存时，照片会自动调整为分辨率较低 （尺寸较小）的文件。不必使用最高分辨率，否则照片很快就会填满相框的内存。

要关闭自动调整大小功能，点按“菜单”→“设置”→“自动调整大小” （请参阅更改相框设置，第 19 页）。

录像始终会以全分辨率复制。

删除照片和录像

注意：

在删除时，不要取下存储卡或断开设备连接。

1 突出显示缩略图视图中的一张照片 （请参阅第 12 页）或在单张视图中显示 （请参阅第 13 页）。要选择多张照片，请参阅第 16 页。

2 点按 （菜单），然后点按向上/向下箭头 以突出显示 （删除）。

3 突出显示 “是” 以便确认。

4 点按 OK （确定）以删除照片并返回到菜单。

要更改决定，请突出显示 “否” ，然后点按 OK （确定）返回到菜单。

播放音乐 — MP3 文件

自动播放音乐

相框在播放照片和录像时会自动播放背景音乐 （MP3 文件）。音乐文件必须位于和照片及录像相同的一个照片来源中 （内存、存储卡、 USB 盘）。

要关闭自动播放音乐功能，将 “自动播放音乐” 设置为 “关闭” 。请参阅更改相框设置，第 19 页。

手动播放音乐

1 将 “自动播放音乐” 设置为 “关闭” 。请参阅更改相框设置，第 19 页。

2 点按 （菜单）。点按向下箭头以便突出显示 （音乐），然后点按 OK （确定）。

将列出当前照片来源中的所有音乐文件。

3 点按向上/向下箭头以便突出显示一个歌曲，然后点按 将其选中。

重复步骤以选择更多歌曲。

要选择列表中的所有歌曲，点按 （菜单），然后点按向下箭头以便突出显示 “全选” 。

4 点按（播放）。

照片以及您选择用作背景音乐的歌曲恢复播放。

处理相框中的音乐文件

您可以使用“音乐”菜单处理音乐文件。要显示音乐菜单：

1 点按（菜单），然后点按向下箭头以便突出显示“音乐”，然后点按 OK （确定）。将列出可用的音乐文件。

2 再次点按（菜单）以访问音乐菜单：

音乐菜单选项	说明
复制/删除	复制或删除您的音乐文件。
全选/取消全选	全选或取消全选当前照片来源中的歌曲以进行复制、删除或播放。
随机播放*	以随机顺序播放选定的歌曲。
音频优先*	音乐和录像同时播放时，选择是否播放录像的音乐或音频部分。
退出	关闭菜单屏幕而不进行选择。

* “随机播放”和“音频优先”在“设置”菜单中可用，请参阅更改相框设置，第 19 页。

更改相框设置

使用“设置”菜单中的选项可自定义并配置相框。

重要注意事项：*您可能需要一直点按向上/向下箭头直至看到所有可用的选项。*

1 点按（菜单），然后点按（设置）。

2 点按向上/向下箭头以突出显示一项设置，然后点按 OK （确定）。

3 按照屏幕上的说明进行操作。点按 OK （确定）接受您的选择。

4 点按（播放）以返回到从当前影像播放。点按（菜单）以返回到最高一级菜单。

设置菜单	
设置	**说明**
升级固件	此设置仅在升级文件 (.img) 存在于插入的存储卡或闪存盘或被复制到内存时显示 （请参阅第 20 页）。
持续时间	指定每张照片显示的时间。 注： 当“过渡方式”设置为“缩放和平移”时，持续时间始终为 10 秒钟。
过渡方式	指定在播放期间照片之间的过渡方式。
默认播放位置	设置默认访问位置 （请参阅第 14 页）。
随机播放	以随机顺序播放照片。
幻灯片放映起始点	指定开始播放的位置。
自动播放音乐	允许在播放照片期间自动播放音乐（请参阅第 17 页）。
亮度	调整屏幕亮度。
自动调整大小	以较低的分辨率 （体积较小）或是全分辨率 （体积较大）将照片复制到内存。请参阅第 16 页。
适合屏幕或全幅	指定照片在屏幕上的大小。
柯达添彩特技	自动增强照片，从而在相框上获得最佳欣赏效果。

设置菜单	
设置	**说明**
照片显示顺序	指定播放照片的顺序 — 按日期或文件名。 注： 如果“随机播放”打开，照片将以随机顺序播放，此设置无效。
时间/开启关闭	设置时钟、日期、节能器*和自动定时器。 *节能器仅在其固件的发布或更新日期为 2009 年 9 月或更晚时间的相框上可用。请参阅下面的“关于此相框”。
音频选项	配置播放音乐的方式。 有关在相框上播放音乐的更多详情，请参阅第 17 页。
语言	选择您的语言 （第 6 页）。
关于此相框	查看相框型号、序列号和固件版本。
退出	返回到最高一级菜单而不执行或保存操作。

请参阅补充用户指南	www.kodak.com/go/digitalframesupport

升级固件 （推荐）

固件是相框中运行的软件。

1 在计算机上，访问 www.kodak.com/go/digitalframedownloads ， 然后按照屏幕上的说明将相框固件下载到计算机。

2 将 IMG 文件复制到存储卡或 USB 闪存盘的根目录 （不在文件夹或子文件夹中），然后插入到相框中。

3 点按 （菜单），然后点按 （设置）。

4 突出显示“固件升级”， 然后点按 OK （确定）以开始升级。

升级可能需要 5 分钟时间。

升级完成时，相框将自动重启。

注意：
在升级期间和相框重启完成前切勿关闭相框电源或取出存储卡或 USB 闪存盘。

将相框挂到墙壁上

要将相框挂到墙壁上，折起支架，然后使用墙面支架 （另售）将相框牢固地挂在墙壁上。

请参阅后视图，第 1 页以了解安装孔的位置。

学习有关相框的更多知识

www.kodak.com/go/digitalframes	学习有关相框的更多知识。订购配件。
www.kodak.com/go/digitalframesupport	补充用户指南 互动故障排除与维修 互动式教学 常见问题 软件和固件下载 产品注册

4 故障排除和技术支持

如需详细的产品支持，请访问 www.kodak.com/go/digitalframesupport 并选择“逐步解决方案和修复”。

相框问题

如果...	尝试以下一项或多项措施
相框无法开机。	■ 确保相框随附的电源线已经连接牢固 （请参阅第 3 页）。 ■ 拔下电源线，等候 5 秒钟，然后重新连接。按下并按住电源按钮 （大约 2 秒钟），然后松开。
连接存储卡或 USB 设备时没有任何反应。	■ 将经过认证的 SD/SDHC/MMC/XD/MS/MS Pro Duo 存储卡，带有图片的一面朝上插入相应的存储卡插槽，然后将其推入到位 （请参阅第 7 页）。 ■ 确保 USB 设备连接牢固 （请参阅第 7 页）。 ■ 确保您的照片和录像的文件格式是相框所支持的格式。（请参阅补充用户指南）。 注： 在下列情况下，照片可能要较长时间才能显示：照片/录像文件较大；使用了容量较大的存储卡或其它连接的设备时。
触控边框不起作用。	■ 使用手指在快速触控边框上进行选择 （请参阅第 4 页）。边框上的指示灯会指示您触控位置。 重要注意事项： *不可在右边框上滑动 （仅可点按）。* ■ 拔下电源线，等候 5 秒钟，然后重新连接。按下并按住电源按钮 （大约 2 秒钟），然后松开。

如果...	尝试以下一项或多项措施
相框电量不足 （电源线断开） — 无法使用电池工作或工作时间不到 1 小时。	■ 为电池充电 （请参阅第 3 页）。 ■ 放电/充电电池： – 将电池充满电 — 连接电源线并连续充电至少 3 个小时。 – 将电池完全放电 — 断开电源线，启动相框，并让相框连续运行直至电池电量耗尽 （相框自己关闭）。 – 重复上述的充电/放电过程 2 或 3 次。 ■ 电池可能需要更换。请访问 www.kodak.com/go/accessories。
相框死机或工作不正常。	■ 拔下电源线，等候 5 秒钟，然后重新连接。按下并按住电源按钮 （大约 2 秒钟），然后松开。 ■ 重置相框。同时按 Mode （模式）和电源按钮 （请参阅第 2 页），然后点按“是”以重置相框。（重置相框不会删除您保存的文件。）
无法播放录像的音频部分。	■ 按“音量”按钮上的 + （请参阅第 2 页）。
您设置了自动开机/关机时间，但是相框没有在指定时间开机和关机。	■ 如果您的相框电量不足，时钟将恢复为出厂设置，并且自动开机/关机时间将被禁用。请参阅电量不足时重置时钟和日历，第 24 页。

如果...	尝试以下一项或多项措施
尽管目标复制位置仍有空间，但是无法将照片从一个设备复制到另一个设备 （存储卡或 USB 闪存盘）。	具有 FAT （文件分配表） 16 系统格式的设备仅可在顶级目录 （根目录）下存储最多 512 个文件。要确保您所有的照片都正确复制，在复制照片前，将目复制位置格式化为 FAT32： **注意：格式化会删除所有照片和录像，包括受保护的文件。** **1** 将设备连接到您的计算机。 **2** 打开 “我的电脑”，然后找到设备。 **3** 用右键单击该设备，然后选择 “格式化”。 **4** 从文件系统下拉菜单中，选择 FAT32，然后单击 “开始”。

电量不足时重置时钟和日历

如果关闭了相框上的电源开关或者相框电量不足超过 12 小时，时钟和日历会自动返回到出厂时设置；如果设置了自动开机/关机时间，则会被禁用。

再次打开相框电源后，将显示 “时钟和日期” 屏幕。

1 设置时钟。

点按箭头指示灯或滑动以选择当前时间 （24 小时格式时钟）。

2 设置日期。

点按向下箭头 以便突出显示 “年/月/日”，然后在向左/向右箭头指示灯之间滑动或点按以选择当前日期 （三项分别设置）。

3 点按 OK （确定）。

时间将被重置并将重新启用自动开机/关机时间 （若已设置）。开机/关机时间不一定重置。

注： 如果退出 “时钟和日期” 屏幕而不设置时间，您可以手动重置时钟并重新启用自动开机/关机时间 （请参阅第 6 页）。开机/关机时间不一定重置。

5 附录

重要安全事项

注意：

请勿拆解此产品；其内部并无用户可维修的零件。请向资质合格的维修人员咨询相关维修事项。请勿将此产品暴露于液体、潮湿或极端温度环境下。按照此处已经明确说明的规范进行控制、调节或操作，可能会导致电击和 （或）触电或受到机械伤害。如果液晶显示屏破裂，请勿触摸玻璃或液体请与柯达客户支持联系。

- 使用柯达推荐的附件以外的配件，可能会导致火灾、电击或受伤。有关经过批准的配件，请访问 www.kodak.com/go/accessories。
- 仅限使用相框随附的交流变压器。（Leader Electronics Inc. 交流变压器型号 MU18-D120150-A1；欧洲，Phihong 交流变压器型号 PSA18R-120P）使用其它交流变压器可能会损坏相框，并使您的保修失效。
- 支架展开显示时，相框立起的角度应为 68 - 76°。
- 不要将相框放置在靠近明火的位置，例如点着的蜡烛或加热器。
- 耳塞式耳机和头戴式耳机音量过大可能会损害您的听力。
- 从相框中取出电池时，先让它们冷却；电池可能会发热。
- 将电池放到小孩拿不到的地方。
- 请勿使电池接触金属物体 （包括硬币）。否则，电池可能会短路、放电、发热或渗漏。
- 请勿拆解、反向安装或将电池暴露于液体、潮湿、明火或极端温度的环境下。
- 如果长时间不使用该产品，请将电池取出。虽然这种情况不多见，但如果发现电池液体泄漏进该产品内，请与柯达客户支持联系。
- 虽然这种情况不多见，但如果发现电池液体泄漏到您的皮肤上，请立即用大量清水冲洗并去医院检查。有关与健康相关的更多信息，请联系当地的柯客户支持。
- 按照当地和国家 （地区）的规定来处置电池。请访问 www.kodak.com/go/kes。

其它维护和保养

- 请在清洁前断开电源。请不要对相框或其任何部位使用水、清洁剂或其它粘合物。使用清洁的不掉毛干布轻轻擦拭相框和屏幕。擦拭相框上的指印时稍微用力。
- 服务协议在某些国家 （地区）可用。有关详细信息，请联系柯达产品的经销商。
- 有关数码相框处置或回收的信息，请与当地相关机构联系。在美国，请访问 Electronics Industry Alliance （电子工业联盟）的网站 www.eiae.org 或访问 www.kodak.com/go/digitalframesupport。

有限保修

柯达承诺自购买之日起一年内，对电池以外的柯达消费电子产品及配件 （以下简称“产品”）在材料与工艺方面的故障和缺陷提供免费维修服务。请留注明日期的原始发票。对于保修期内的任何保修请求，将需要出示注明日期的购买凭证。

有限保修范围

保修服务仅在最初购买产品的国家 （地区）范围内有效。您可能需要自费将产品发送到最初购买产品的所在国家 （地区）的授权技术服务机构。如果达产品在保修期间因此处所述的任何情况和/或限制无法正常工作，柯达将提供维修或更换服务。保修服务将包括所有的人工服务以及任何必要的调和/或零件更换。如果柯达无法维修或更换产品，柯达将自行决定按购买产品时所支付的价格退款，但前提是用户将产品随同可证明产品价格的购买证退还给柯达。维修、更换或按售价退款是本保修提供的唯一补救措施。如果在维修过程中使用了更换零件，那些零件可能是再制造的，也可能包再制造的材料。如有必要更换整个产品，则替代品可能是再制造的产品。再制造的产品、零件和材料仍然适用原装产品的剩余保修期限，或者是自维修或更换之日起 90 天，两者中取较长的天数作为保修期。

限制

本保修不包括任何柯达无法控制的情况。对于装运过程中的损坏、事故、改变、修改、未授权的维修、误用、滥用、使用不兼容的配件或附件 （如第方的墨水或墨盒）、不遵循柯达的操作、维护或重新装箱说明、不使用柯达随附的物品 （如变压器和电缆）而导致的故障以及在保修期过后的索赔此项保修均不适用。柯达不对本产品作任何其它明示或暗示的担保或保证，并否认对特定用途有适销性和适用性方面的暗示的担保或保证。在当地法律的许可范围内，柯达对产品的保修期为从购买之日起，为期一年或法律要求的相当时间期限。提供维修、更换和退款是柯达唯一的义务。不论出于么原因，对于任何因销售、购买或使用此产品所导致的直接、间接或意外的损坏，柯达概不负责。不论出于什么原因造成的任何直接、间接或意外损失 （包括但不限于收入或利润损失；误工费；设备使用损失；更换设备费、设施或服务费；或者您的客户由于购买、使用或产品故障造成的损坏所提出的索赔），或者任何因违反书面或暗示保修而导致的连带责任，柯达在此明确声明不承担任何责任。

您的权利

某些国家 （地区）或司法管辖区域不允许意外或间接损坏的例外或限制，因此上述限制或例外情况可能对您并不适用。某些国家 （地区）或司法管辖域不允许限制暗示保修的时限，因此上述限制可能对您并不适用。此项保修赋予您特定的权利，但因国家 （地区）或司法管辖的不同，您也可能获其它权利。

美国和加拿大以外的国家 （地区）

在美国和加拿大之外的国家 （地区），此保修的条款和条件可能有所不同。除非柯达公司以书面形式与购买者沟通柯达的特殊保修，否则保修或责任会超过法律所规定的任何最低要求，即使是因为疏忽或其它行为引起的缺陷、损坏或损失。

认证与建议

FCC 认证与建议

This device complies with Part 15 of the FCC Rules.Operation is subject to the following two conditions: (1) this device may not cause harmful interference, and (2) this device must accept any interference received, including interference that may cause undesired operation.

加拿大通讯部 (DOC) 声明

This Class B digital apparatus complies with Canadian ICES-003.

Cet appareil numérique de la classe B est conforme à la norme NMB-003 du Canada.

CE

伊士曼柯达 (Eastman Kodak) 公司在此声明，此柯达产品符合 Directive 1999/5/EC 的基本要求以及其它相关规定。

澳大利亚 C-Tick

N137

MPEG-4

任何本产品与 MPEG-4 可视标准相关的使用行为，均在明文禁止之列，除非用户保证仅将其用作个人和非商业用途。

废弃电子和电器装置标记

在欧洲：出于保护人类/环境考虑，用户在弃置此装置和电池时有责任将其送往出于此目的设立的收集设施（有别于市政垃圾）。有关详情，请与您的零售商、收集机构或当地相关单位联系；或者访问 www.kodak.com/go/recycle。（产品重量：816 克。）

俄罗斯 GOST-R

МЛ-03

Eastman Kodak Company
Rochester, New York 14650
Цифровая фоторамка изготовлена в Китае; остальные элементы - в соответствии с маркировкой

许可

提供此产品既不意味着转让许可，也不暗示有权将使用此产品制作的内容分发到营利性广播系统（地面、卫星、电缆和/或其它发行渠道）、流媒体应用程序（通过互联网、企业内部网和/或其它网络）、其它内容发行系统（付费音频或音频点播等应用程序）或物理介质（光盘、 DVD、半导体芯片、硬盘、存储卡等）上。要实现上述用途，需要获得单独许可。有关详细信息，请访问 http://mp3licensing.com。

ENERGY STAR 产品

ENERGY STAR® 认证产品

中国 RoHS

Product Disclosure Table
KODAK Digital Picture Frames

有毒有害物质或元素名称及含量标识表

table of hazardous substances' name and concentration

部件名称 Component name	有毒有害物质或元素 hazardous substances' name					
	铅 (Pb)	汞 (Hg)	镉 (Cd)	六价铬 (Cr6+)	多溴联苯 (PBB)	多溴二苯醚 (PBDE)
交流变压器电路板元件 **AC Adapter circuit board components**	x	o	o	o	o	o
数码相架电路板元件 **Digital Photo Frame circuit board components**	x	o	o	o	o	o
数码相架外壳 **Digital Photo Frame Enclosure**	o	o	o	o	o	o

O：表示该有毒有害物质在该部件所有均质材料中的含量均在SJ/T 11363-2006规定的限量要求以下。

×：表示该有毒有害物质至少在该部件的某一均质材料中的含量超出SJ/T 11363-2006规定的限量要求。

O：indicates hazardous substance concentration lower than MCV

×: indicates hazardous substance concentration higher than MCV

Battery

USB Cable

Kodak

Eastman Kodak Company
Rochester, New York 14650

© Eastman Kodak Company, 2009

柯达 (KODAK)、 EASYSHARE 和添彩特技 (Perfect Touch) 是伊士曼柯达 (Eastman Kodak) 公司的商标。

4H5194_zh-cn